the easy way

ENERGY konzept

Unterkonstruktion Flachdach / Freifläche

UK

Verbund

Montagezeit für 1 kWp unter 2 Minuten*

Segel

Ost-West

energyflatroof concrete®

DATENBLATT

Das schnellste Flachdachmontage-system der Welt.

Durch das patentierte System wird die Dachhaut nicht beschädigt
Gewindemuttern im Element bereits integriert, keine Ballastierung

*berechnet auf der Basis von 460Wp Solarmodule

- » **einfach** installieren
- » **einfach**
- » **einfach** planen
- » **einfach** kombinieren
- » **einfach** nachhaltig
- » **einfach** transportieren
- » **einfach** lagern
- » **einfach** sparsam

ABMESSUNGEN UND GEWICHT

5°	Connect Hinten/Zentral	CODE 23005.CR	16 kg
5°	Connect Vorne	CODE 23005.CF	16 kg
10°	Connect Hinten/Zentral	CODE 23010.CR	22 kg
10°	Connect Vorne	CODE 23010.CF	20 kg
15°	Connect Hinten/Zentral	CODE 23015.CR	28 kg
15°	Connect Vorne	CODE 23015.CF	20 kg
20°	Connect Hinten/Zentral	CODE 23020.CR	34 kg
20°	Connect Vorne	CODE 23020.CF	20 kg
30°	Connect Hinten/Zentral	CODE 23030.CR	50 kg
30°	Connect Vorne	CODE 23030.CF	20 kg

5°	1. Reihe	CODE 23005	39 kg
5°.2	2. Reihe	CODE 23005.2	41 kg
5°.3	3. Reihe	CODE 23005.3	49 kg
5°.4	4. Reihe	CODE 23005.4	53 kg
5°.5	5. Reihe	CODE 23005.5	59 kg
5°.6	6. Reihe	CODE 23005.6	64 kg

SÜD-AUFSTÄNDERUNG

OST-WEST-AUFSTÄNDERUNG

the easy way

Windzone 1

Windzone 2

Windzone 3

Windzone 4

Patentiertes System - Patented System

LEISTUNG

MEHR ENERGIE AUF WENIGER RAUM

Segelförmiges System 5°

CODE 23005 - 23005.6

Installationstyp:
Segelförmiges System mit 1 bis 6 Modulen
Horizontale und vertikale Verlegung

Die Verbindungsplatte für segelförmige Systeme ist ein Zubehör, das es ermöglicht die Windlastbeständigkeit zu erhöhen.

WENN DER RAUM BESTMÖGLICHST AUSGENUTZT WERDEN SOLL, IST DIES DIE IDEALE LÖSUNG

Mit den segelförmigen Systemen von Sun Ballast mit 5°/11° und 0° lässt sich das Ziel „Mehr Energie auf weniger Raum“ erreichen.
Wer schon länger im Photovoltaik-Bereich tätig ist, weiß um die kritischen Aspekte, mit denen man sich bei der Verlegung einer Anlage auseinandersetzen muss, einer der dabei am meisten diskutierten ist die Platzierung.

Oft muss man sich mit Platzproblemen herumschlagen, um die vom Kunden geforderte Leistung zu erreichen. Die häufigsten Hindernisse dabei sind hohe Brüstungen, Kamine, Klimaanlagen usw.

Findet man die ideale Lösung, kann dies von großem Vorteil für den Erhalt des Auftrags Effizienz der Anlage entscheidend sein.

Segelförmiges System 11°

CODE 23011 - 23011.3

Installationstyp:
Segelförmiges System mit 1 bis 3 Modulen
Horizontale Verlegung

Ballastelement 0°

CODE 23000.K

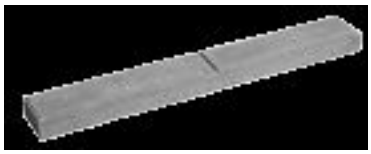

Installationstyp:
Horizontale und vertikale Verlegung

Patentiertes System - Patented System

ANPASSUNG

LÖSUNGEN FÜR VERSCHATTETE BEREICHE

PROBLEME MIT SCHATTEN?
HIER IST DIE LÖSUNG

Die segelförmigen Systeme von Sun Ballast mit 5°/11° wurden entwickelt, um die gesamte verfügbare Oberfläche eines Daches zu nutzen und gleichzeitig die Umsetzung der Photovoltaikanlage zu erleichtern und zu optimieren.
Diese Systeme ermöglichen es, Bereiche zu nutzen, die normalerweise aufgrund der Verschattung zwischen den Reihen ausgelassen werden.

Bei gleichem Platzbedarf kann man so etwa 20% mehr Module installieren als bei einem herkömmlichen System.
Zudem ermöglicht die Verwendung von kürzeren Segeln oder Einzelreihen, den vorderen Teil der Anlage bis zu 60 cm vom Boden zu erhöhen und so die Verschattung durch etwaige andere vorhandene Strukturen (Brüstungen, Kamine usw.) zu verringern.

Sun Ballast 5° in Einzelreihe

Installationstyp:
Einzelreihe oder kürzere Segel
Horizontale und vertikale Verlegung

Sun Ballast 11° in Einzelreihe

Installationstyp:
Einzelreihe oder kürzere Segel
Horizontale Verlegung

Ballastelement 0°
CODE 23000

Gewicht: 16 kg

Ballastelement 0° K
CODE 23000.K

Gewicht: 30 kg

Segelförmiges System 5°
CODE 23005 - 23005.6

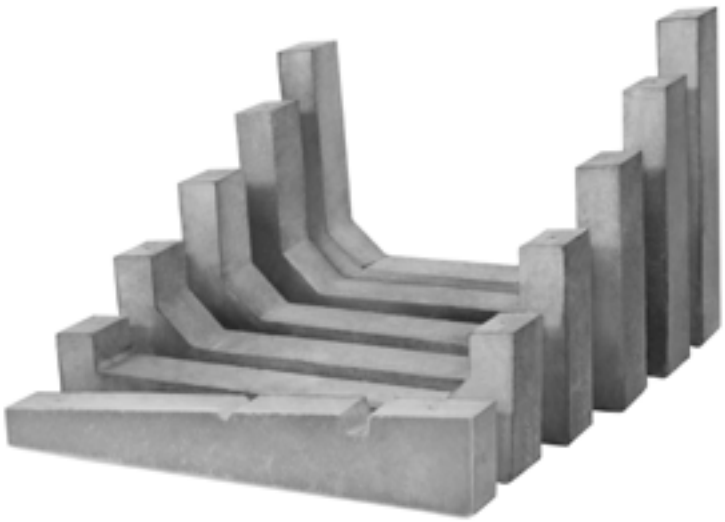

5°	1. Reihe	CODE 23005	39 kg
5°.2	2. Reihe	CODE 23005.2	41 kg
5°.3	3. Reihe	CODE 23005.3	49 kg
5°.4	4. Reihe	CODE 23005.4	53 kg
5°.5	5. Reihe	CODE 23005.5	59 kg
5°.6	6. Reihe	CODE 23005.6	64 kg

Ballastelement 3°
CODE 23003

Gewicht: 18 kg

Ballastelement 8°
CODE 23008

Gewicht: 34 kg

Ballastelement 3° K
CODE 23003.K

Gewicht: 41 kg

Ballastelement 10°
CODE 23010 mit VERKLEIDUNG

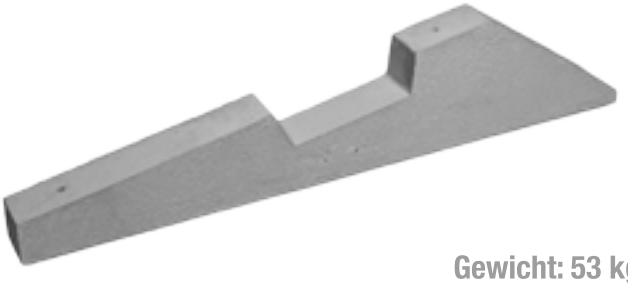

Gewicht: 53 kg

Ballastelement 10°.1
CODE 23010.1

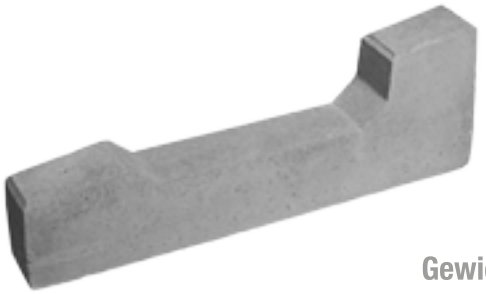

Gewicht: 60 kg

Ballastelement 20°
CODE 23020

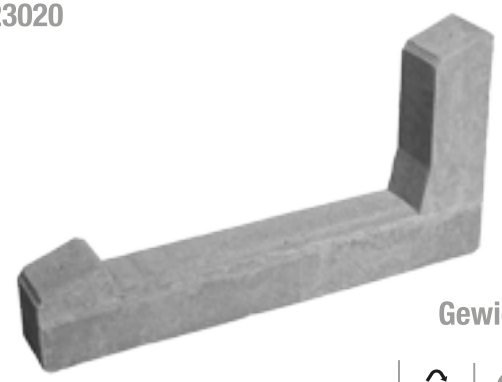

Gewicht: 54 kg

Segelförmiges System 11°
CODE 23011.K - 23011.3

11°.K	1. Reihe	CODE 23011.K	42 kg
11°.2	2. Reihe	CODE 23011.2	41 kg
11°.3	3. Reihe	CODE 23011.3	61 kg

Ballastelement 30°
CODE 23030

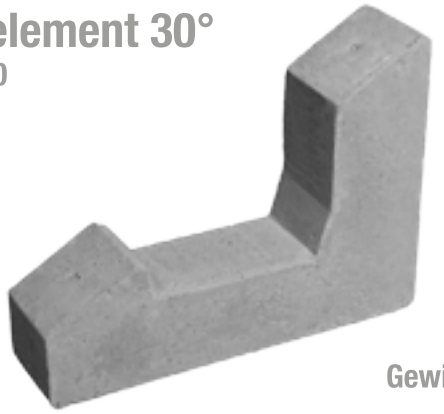

Gewicht: 48 kg

Ballastelement 30°1
CODE 23030.1

Gewicht: 58 kg

Ballastelement 15°
CODE 23015

Gewicht: 47 kg

Legende

- Geeignet für verschattete Bereiche
- Geeignet für dem Wind ausgesetzte Bereiche
- Verfügbar aus 80% Recycling-Materialien
- Geringe Dachbelastung
- Geneigte Dächer
- Farbe Grau
- Farbe Schwarz

Garantie 25 Jahre

Kostenlose Beratung zur Anlagendimensionierung

ENERGY konzept

Informationen und Kostenvoranschläge:
Tel.: +49-8443-9191360 Mob: +49-1717087518
energykonzept@gmx.de
www.energykonzept.de

TÜV SÜD ISO 9001

UNI EN ISO 9001:2008
Nro 50 100 13413